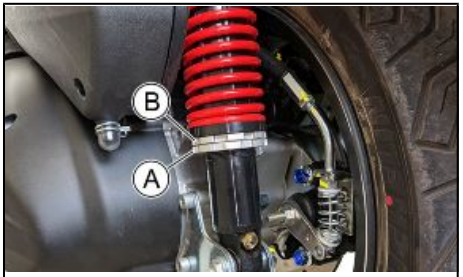

02_06

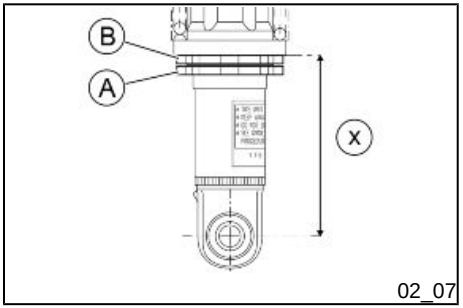

02_07

Einstellen der Stoßdämpfer (02_06, 02_07)

Zur Einstellung der Vorspannung der hinteren Gas-Stoßdämpfer ist wie folgt vorzugehen:

1. Den speziellen Schlüssel für die Stoßdämpfereinstellung verwenden, den Schlüssel von unten einfügen und mit zwei Zähnen des Gewinderings verbinden.

2. Den unteren Gewindering «**A**» ausdrehen, bis er einige Millimeter vom oberen Gewindering liegt.

3. Den Einstell-Gewindering «**B**» drehen, bis die vorgeschriebenen Werte erreicht sind.

4. Den unteren Gewindering «**A**» bis zum Anschlag am oberen Gewindering anschrauben und festziehen.

Vorgeschriebene Werte «**x**»

Position 1 min. Vorspannung; nur Fahrer: **100 - 105 mm**

Position 2 max. Vorspannung; Fahrer, Beifahrer und Gepäck: **119 mm**

ACHTUNG

DAS FAHREN MIT NICHT RICHTIG AUF DAS FAHRER- UND EVENTUELLE BEIFAHRERGEWICHT EINGESTELLTER FEDERVORSPANNUNG KANN DEN FAHRKOMFORT UND DIE FAHRPRÄZISION BEEINTRÄCHTIGEN.

WARNUNG

UM VERLETZUNGSGEFAHR (ABSCHÜRFUNGEN) ZU VERMEIDEN, SOLLTEN BEIM EINSTELLEN DER STOßDÄMPFER SCHUTZHANDSCHUHE GETRAGEN WERDEN.