GB ---

I **ISTRUZIONI DI MONTAGGIO DEL KIT SUPPORTO BAULETTO SU SCOOTER PIAGGIO ONE**

F ---

D ---

E ---

GR ---

GB ⚠ **Set the scooter on its central stand on firm, solid ground.**

⚠ **Carry out the various operations carefully so as not to damage any part of the scooter.**

⚠ **Please contact an Official Piaggio Dealer for the assembly of the kit.**

I ⚠ **Posizionare lo scooter sul cavalletto centrale su di un terreno piano e solido.**

⚠ **Eseguire le varie operazioni con cura in modo da non danneggiare le varie parti dello scooter.**

⚠ **Per il montaggio del kit rivolgersi ad un Concessionario Ufficiale Piaggio.**

F ⚠ **Installer le scooter sur le chevalet central sur un terrain plat et stable.**

⚠ **Procéder aux différentes opérations avec précaution pour ne pas endommager les différentes parties du scooter.**

⚠ **Pour le montage du kit, s'adresser à un concessionnaire officiel Piaggio.**

D ⚠ **Den Motorroller auf ebenem und festem Boden auf dem mittigen Ständer positionieren.**

⚠ **Zur Vermeidung von Beschädigungen an den diversen Teilen des Motorrollers alle Tätigkeiten mit großer Sorgfalt ausführen.**

⚠ **Zur Montage des Kits, wenden Sie sich bitte an einen offiziellen Piaggio-Vertragshändler**

E ⚠ **Colocar el scooter sobre el caballete central sobre una superficie plana y sólida.**

⚠ **Realizar la secuencia de operaciones con cuidado para no dañar los componentes del scooter.**

⚠ **Para montar el kit, dirigirse a un Concesionario Oficial Piaggio.**

GR ⚠ **Στηρίξτε το scooter στο πλαϊνό σταντ σε επίπεδη και συμπαγή επιφάνεια.**

⚠ **Εκτελέστε προσεκτικά τις διάφορες εργασίες, ώστε να αποφευχθεί η πρόκληση ζημιάς στα διάφορα εξαρτήματα του scooter.**

⚠ **Για τη συναρμολόγηση του κιτ απευθυνθείτε σε μια Επίσημη Αντιπροσωπία Piaggio.**

N° 1 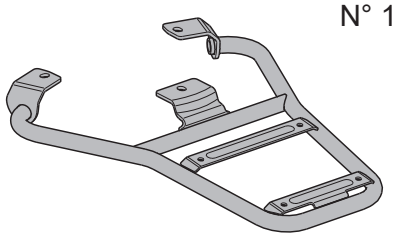	N° 3	N° 4 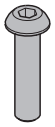
N° 4	N° 4 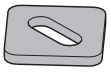	N° 2

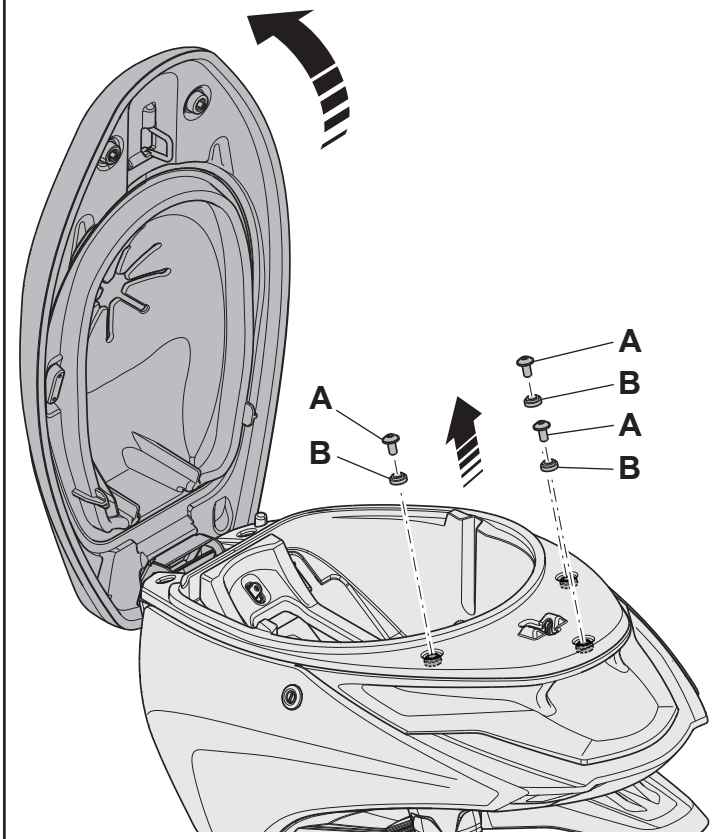

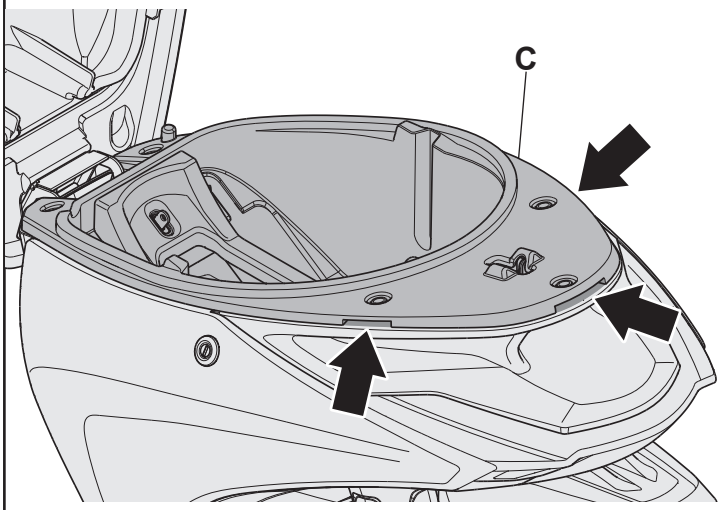

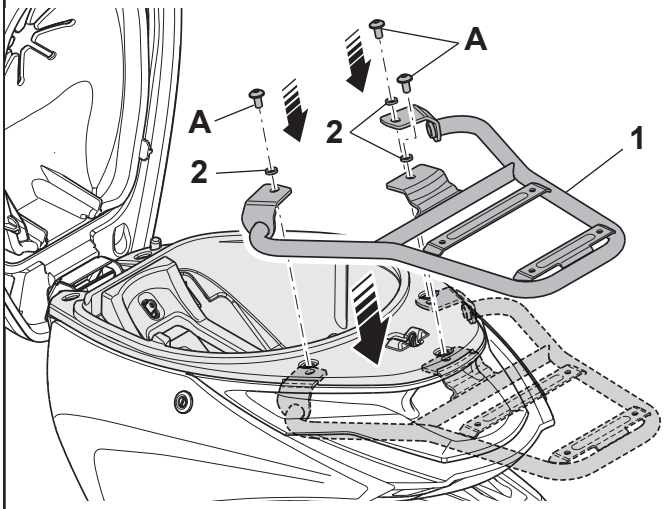

I ⚠ **Il presente kit include esclusivamente il supporto bauletto con i relativi fissaggi. Il bauletto e la piastra di aggancio devono essere acquistati separatamente.**

MONTAGGIO DEL SUPPORTO BAULETTO

Aprire la sella del veicolo e rimuovere le viti **A** di fissaggio e i distanziali di serie **B** presenti sotto la copertura del vano casco.

In corrispondenza dei fissaggi del supporto bauletto, praticare delle aperture sulla copertura vano casco **C** di dimensioni idonee al passaggio delle staffe del supporto.

⚠ **Si raccomanda di eseguire l'operazione avendo cura di realizzare tali aperture in modo preciso e circoscritto al passaggio dei supporti.**

Montare il supporto bauletto **1** sul veicolo fissandolo tramite le viti **A** rimosse in precedenza e i distanziali **2**.

F

⚠ **Coppia di serraggio viti A: 15 ÷ 20 Nm**

D

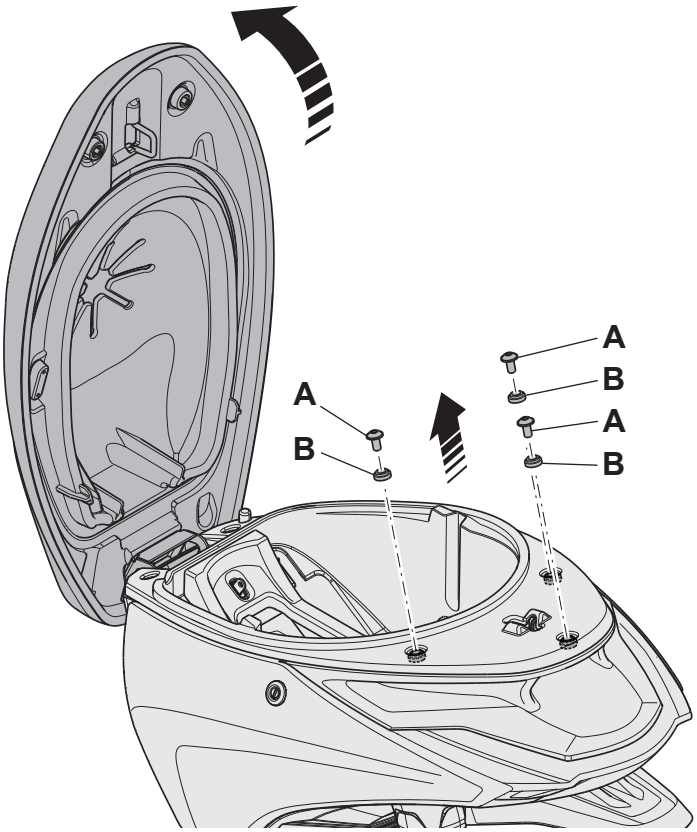

E

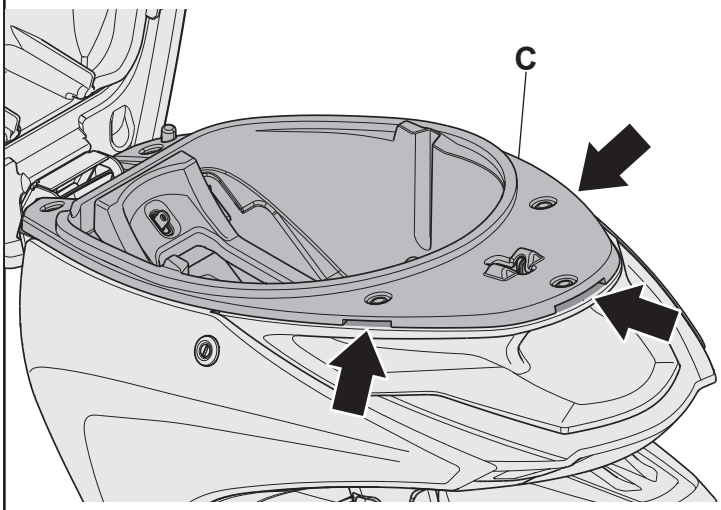

GR

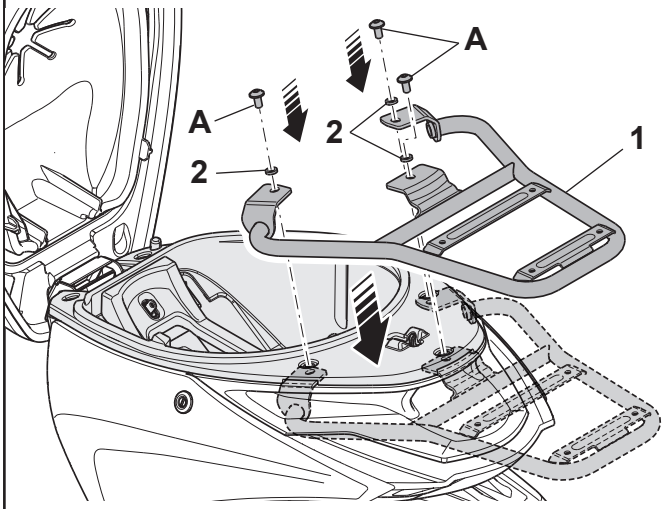

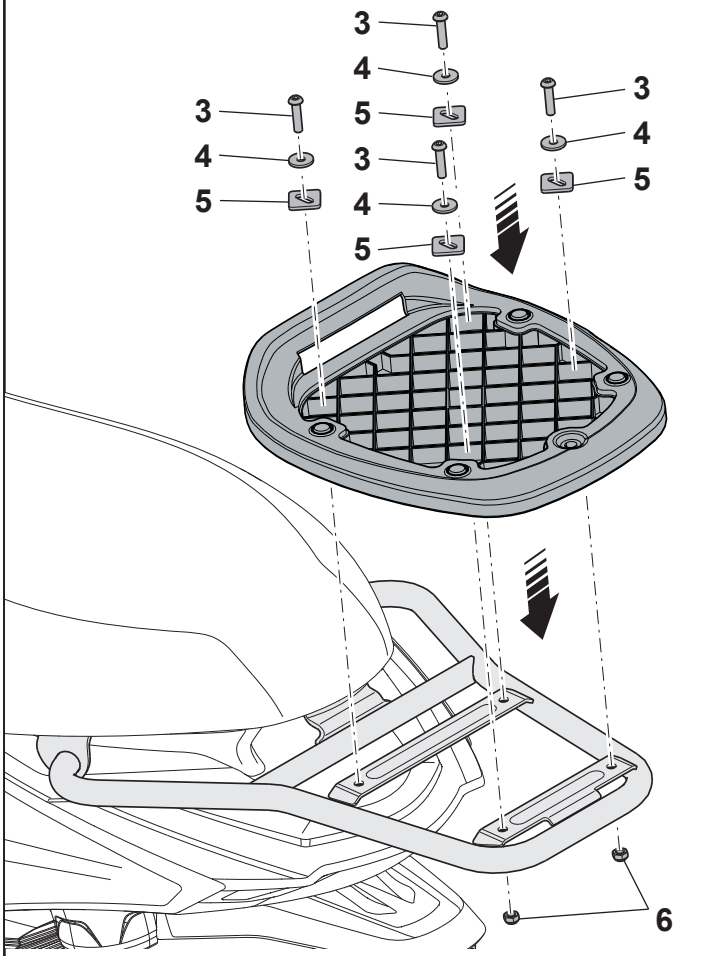

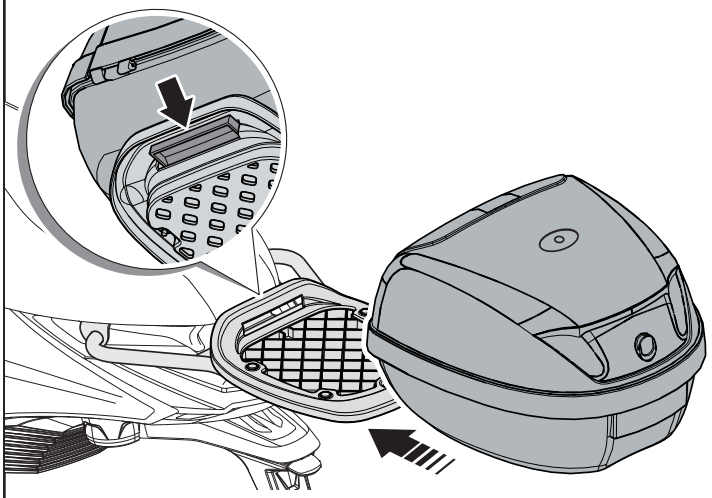

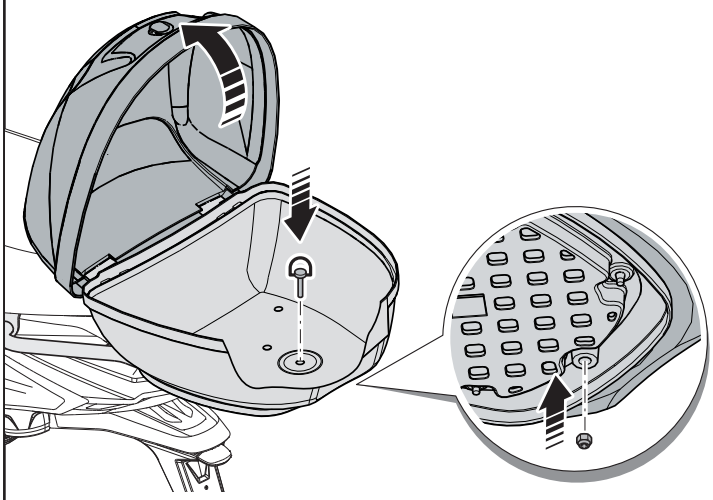

I

MONTAGGIO DEL BAULETTO

Posizionare la piastra di aggancio sul supporto bauletto e fissarla nella parte anteriore tramite le viti **3**, le rondelle **4** e le piastrine **5**, nella parte posteriore tramite le viti **3**, le rondelle **4**, le piastrine **5** e i dadi autobloccanti **6**.

⚠ **Coppia di serraggio viti 3: 4,5 ÷ 7 Nm**

Posizionare il bauletto sulla piastra di aggancio inserendo l'attacco posteriore nell'apposita fessura della piastra, come indicato in figura.

Aprire il bauletto, inserire la vite ad anello nel foro centrale, inserire il dado autobloccante nell'apposito foro sulla parte inferiore della piastra di aggancio e fissare il bauletto serrando la vite ad anello.

F

D

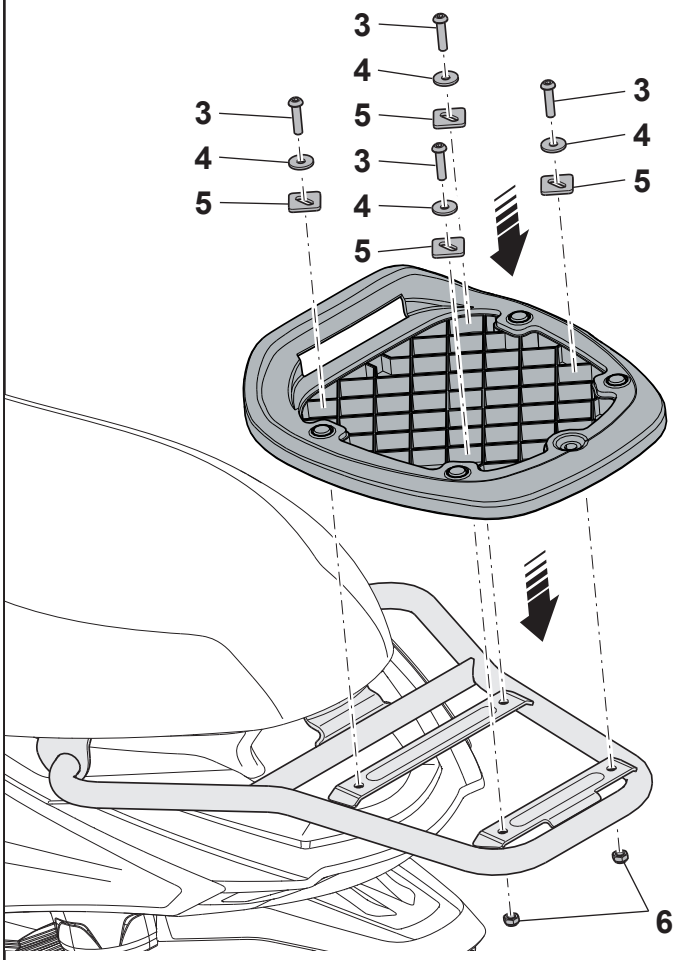

E

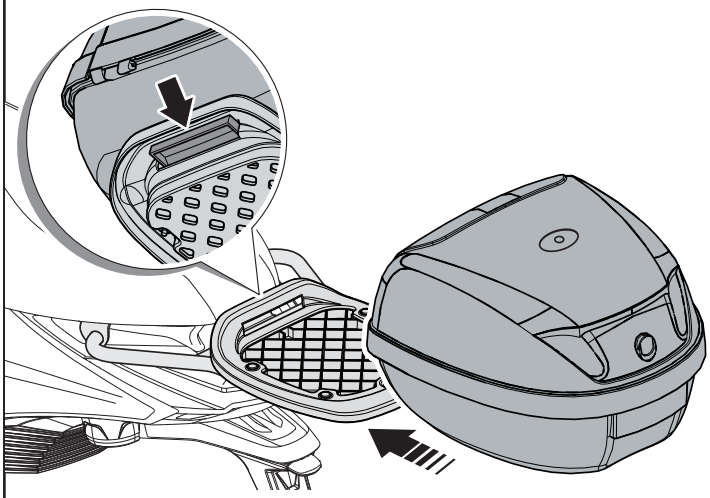

GR

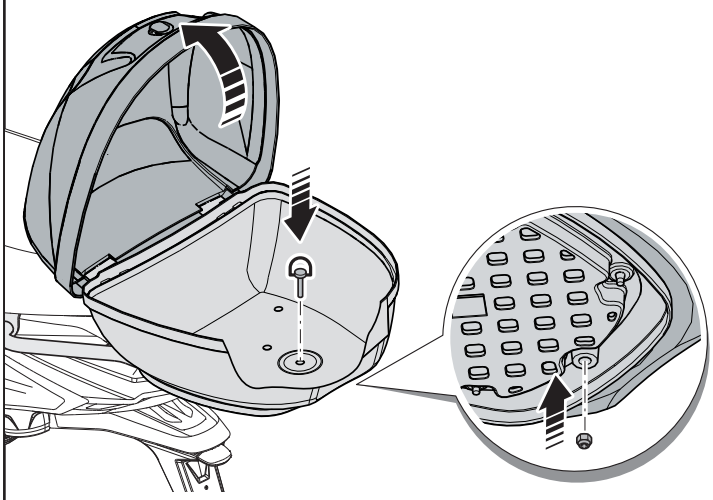

GB GENERAL SAFETY WARNINGS

⚠ ---

I AVVERTENZE GENERALI SULLA SICUREZZA

⚠ **Controllare dopo i primi 500 Km e periodicamente il corretto serraggio della minuteria utilizzata per il fissaggio del kit.**

F AVERTISSEMENTS SUR LA SECURITE GENERALE

⚠ ---

D ALLGEMEINE SICHERHEITSHINWEISE

⚠ ---

E ADVERTENCIAS SOBRE LA SEGURITAD GENERICA

⚠ ---

GR ΠΑΡΑΤΡΗΣΕΙΣ ΣΕ ΘΕΜΑΤΑ ΑΣΦΑΛΕΙΑΣ ΓΕΝΙΚΟΤΕΡΑ

⚠ ---